AIR TRAP
SEPARATORE DI MICROBOLLE

INSTALLATION SHEET | SCHEDA INSTALLAZIONE

Outlets - Attacco	*Code* - Codice
3/4″	6440020
1″	6440025
1 1/4″	6440032
1 1/2″	6440040
2″	6440050

INSTALLATION - INSTALLAZIONE

Air trap units may be used in both heating and cooling systems, to ensure the progressive removal of air which is continuously formed. The units should preferably be installed after the boiler and on the pump suction side, as these are the points where the formation of micro-bubbles is greatest.
Deaerators must be installed in a vertical position, and preferably upstream of the pump where, due to the high speed of the medium and the ensuing drop in pressure, air micro-bubbles develop more easily.
The flow direction of the medium is not important

I separatori di microbolle possono essere utilizzati sia in circuiti di riscaldamento che di refrigerazione ai quali garantiscono la progressiva eliminazione dell'aria che si forma in modo continuo. Essi vanno installati preferibilmente dopo la caldaia, sul lato aspirazione della pompa, in quanto lì vi sono i punti nei quali si ha la maggiore formazione di microbolle. Il disaeratore deve essere installato in posizione verticale e preferibilmente a monte della pompa ove, a causa delle elevate velocità del fluido e la conseguente diminuzione di pressione, le microbolle d'aria si sviluppano con più facilità.
E' indifferente il senso di flusso del fluido termovettore.

POSSIBLE INSTALLATIONS AND HYDRAULIC DIAGRAM - INSTALLAZIONI POSSIBILI E SCHEMA IDRAULICO

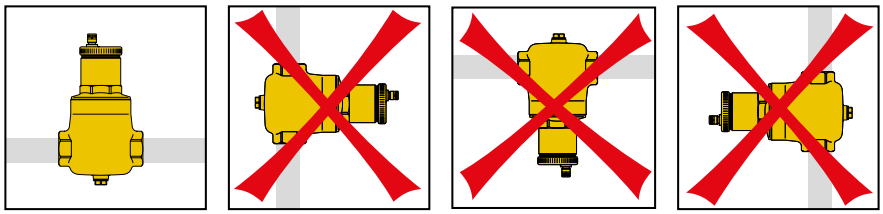

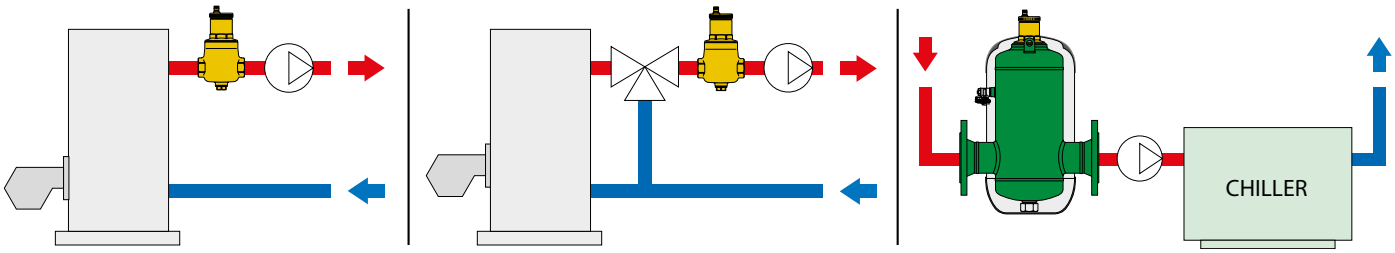

MAINTENANCE - MANUTENZIONE

The specific configuration of this air trap makes it possible to carry out maintenance and cleaning operations without removing the item from the system. In particular:
- *The components controlling air venting are accessible in a very easy way by removing the upper plug (all versions) Fig. 3.*
- *If you want to clean the item, twist off the upper part (for threaded versions with drain only) Fig. 4.*

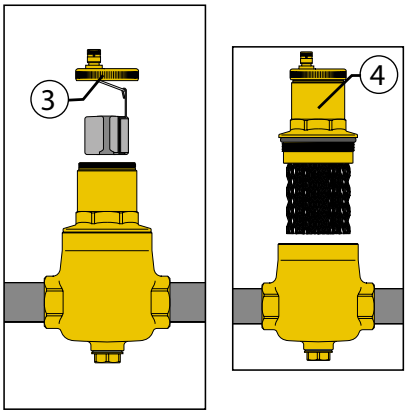

La particolare costruzione del separatore di microbolle permette di effettuare operazioni di manutenzione e di pulizia senza dover rimuovere il dispositivo dall'impianto, in particolare:
- L'accessibilità agli organi in movimento che comandano lo sfiato dell'aria si ottiene semplicemente rimuovendo il coperchio superiore (tutti i modelli) Fig. 3.
- Per l'eventuale pulizia é sufficiente svitare la campana superiore alla quale l'elemento separatore risulta fissato in maniera solidale (solo modelli filettati con scarico) Fig. 4.

SAFETY

Air traps shall be installed by qualified staff only according to local and/or national provisions.
If air traps are not installed, activated and maintained correctly according to the instructions mentioned in this manual, they cannot work properly and be dangerous for the user.
Make sure that all fittings are wet seals.
In particular, do not overstress the threading of the valve body mechanically.
This can produce breaking with leakage which can damage people and/or things.
Water temperature higher than 50 °C can cause serious burn. During installation, activation and maintenance of air traps, pay attention to high temperature to avoid any danger to people.

SICUREZZA

Il separatore di microbolle deve essere installato da un installatore qualificato in accordo con i regolamenti nazionali e/o i relativi requisiti locali.
Se i disaeratori non sono installati, messi in servizio e mantenuti correttamente secondo le istruzioni contenute in questo manuale, allora possono non funzionare correttamente e possono porre l'utente in pericolo.
Assicurarsi che tutta la raccorderia di collegamento sia a tenuta idraulica.
Nella realizzazione delle connessioni idrauliche, prestare attenzione a non sovrasollecitare meccanicamente la filettatura del corpo valvola. Nel tempo si possono produrre rotture con perdite idrauliche a danno di cose e/o persone. Temperature dell'acqua superiori a 50°C possono provocare gravi ustioni. Durante la installazione, messa in servizio e manutenzione dei disaeratori, adottare gli accorgimenti necessari affinche tali temperature non arrechino pericolo per le persone.

GENERAL WARNINGS

CAUTION: Installation and maintenance must only be carried out by qualified personnel.

The hydraulic and electrical systems and the places where the equipment is to be installed must comply with the safety, accident prevention and fire prevention standards in force in the country of use.

AVVERTENZE GENERALI

ATTENZIONE: L'installazione e la manutenzione vanno eseguiti solo da personale qualificato.

Gli impianti idraulici, elettrici ed i locali di installazione delle apparecchiature devono rispondere alle norme di sicurezza, antinfortunistiche e antincendio in vigore nel Paese di utilizzo.

DISPOSAL

In accordance with the provisions of the following European directives, 2011/65/EC, 2012/19/EC and 2003/108/EC, regarding reducing the use of hazardous substances in electrical and electronic equipment, in addition to waste disposal.

SMALTIMENTO

In base a quanto previsto dalle seguenti direttive europee 2011/65/CE, 2012/19/CE e 2003/108/CE, relative alla riduzione dell'uso di sostanze pericolose nelle apparecchiature elettriche ed elettroniche, nonché allo smaltimento dei rifiuti.

RDZ You Feel, We Care
RDZ S.p.A. V.le Trento, 101 - 33077 SACILE (PN) - Italy
Tel. +39 0434.787511 Fax +39 0434.787522
info@rdz.it www.rdz.it
FAB0BA000AB.01 11/2021

COMPANY WITH QUALITY SYSTEM CERTIFIED BY DNV GL = ISO 9001 =
CLICK I SCAN
qr.rdz.it/?qr=P248